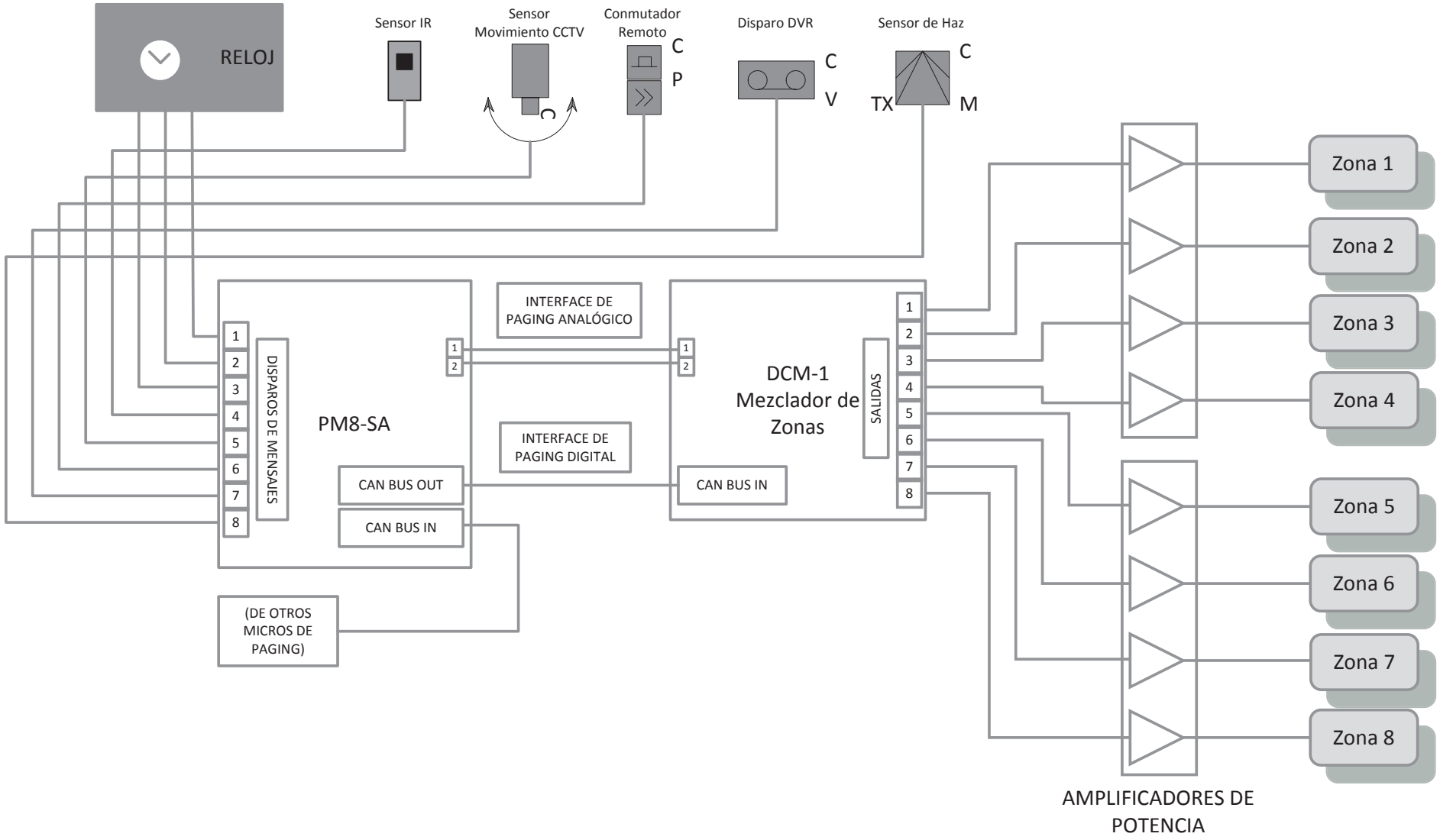PM8-SA Micrófono de Avisos con Emisor de Anuncios